© www.kjnt.ro/szovegtar

KARÁCSONY-MOLNÁR ERIKA

FARSANGBÚCSÚZTATÁS EGY SZÉKELYFÖLDI TELEPÜLÉSEN, CSOBOTFALVÁN

Az 1989-ben bekövetkezett rendszerváltás óta a jeles napi ünnepi szokások reneszánsza tapasztalható a magyar nyelvterületen, elsősorban a határon túli vidékeken. Nemcsak a vallási okok miatt tiltott szokások megújhodása figyelhető meg, hanem többek között a szüreti, farsangi hagyományok is egyre több helyen újraélednek. Az 1990-es évek elejétől célom a megújult kalendáriumi szokások minél teljesebb dokumentálása. Fotókat, hang- és filmfelvételeket[1] készítek a Kárpát-medencében és Moldvában. Néprajzi kutatásaim eredményeit 1997-től folyamatosan publikálom.[2] E terepmunka része az is, hogy Székelyföldön részt veszek az 1993-óta minden évben megrendezett farsangtalálkozón. 2003-ban és 2004-ben ezt a kutatómunkát a MTA Néprajzi Kutatóintézet *Rendszerváltás Magyarországon* című program, ezen belül a *Szokásrendszerek és a mindennapi élet kultúrájának átalakulása*[3] témakör keretein belül is végeztem. Ugyanakkor törekszem arra is, hogy az egyes települések farsangi szokásait is feltérképezzem. Tanulmányomban egy székelyföldi, felcsíki[4] település, Csobotfalva farsangi szokásait[5] és azok tárgyi kellékeit ismertetem.[6]

1 A néprajzi dokumentumfilmeket 1997–2014 között a Duna Televízió, a Magyar Televízió *Hagyományok Háza* c. és a Hír Televízió *Vetítő* c. műsora, valamint a Román Televízió magyar adása is műsorára tűzte.

2 Jelen tanulmányban az erdélyi farsangi szokások kutatástörténeti összefoglalására terjedelmi korlátok miatt nem térek ki. A teljesség igénye nélkül csak néhányat említek (további szakirodalmat lásd ott): Barabás–Pozsony–Zakariás szerk. 1996; Pozsony 2006; Karácsony-Molnár 2003, 2004, 2005, 2008; Barabás 2009.

3 A témakört dr. Tátrai Zsuzsanna vezette.

4 Felcsík a Székelyföld legelzártabb és legarchaikusabb vidéke. A kevés megművelhető föld miatt az itt élők megélhetésében a havasi gazdálkodás, az állattartás és az erdőmunka játszott jelentős szerepet.

5 A farsangi játékok jellegzetes, változatos csoportját alkotják a maszkos alakoskodások, dramatikus játékok az európai és a magyar hagyományban is.

6 Az ábrákat Antal Imre, a fotókat Karácsony-Molnár Erika és Kötő Zsolt készítette.

CSOBOTFALVA

Csobotfalva (románul Cioboteni) a Nagysomlyó-hegy lábánál fekvő székelyföldi település Hargita megyében, Romániában. A település 1920-ig, a trianoni békeszerződésig Csík vármegye felcsíki járásához tartozott. Közigazgatásilag 1941-től Csíksomlyó, 1959 óta pedig Csíksomlyóval[7] együtt Csíkszereda város része. Csobotfalva lakossága székely, felekezete szerint római katolikus. 1910-ben 421 fő lakosa volt, ebből 395 magyar. Népszámlálási adatait még 1966-ban külön vették Csíkszeredától, ekkor 390 lakták, melyből 387 magyar, 3 román volt. Csíkcsomortánnal együtt a 2500 főt számláló Csíksomlyói Egyházközség része. Szent Péter plébániatemploma helyén egykor Árpád-kori templom állt.

A FARSANGBÚCSÚZTATÁS, A HÚSHAGYÁS SZOKÁSA CSOBOTFALVÁN A 20. SZÁZAD KÖZEPÉIG

A csobotfalvi farsangi utcai felvonulás helyi elnevezése húshagyás vagy farsangbúcsúztatás. A 20. század közepéig húshagyókedden a legények zenészekkel járták sorra a település utcáit. Betértek azoknak a házaknak az udvarára, ahol fogadták őket. *A legények reggel nyárssal a kezükben indultak el énekszóval az úton Agyagfalváról, a falu végéről. Aki kijött a házból, hogy a nagyböjt előtt egy utolsó szelet hússal megkínálja a fiatalokat, azt megtáncoltatták a háza előtt. A legények nyársukra tűzték az adományokat. Fehérharisnyás népviseletbe vagy priccses nadrágba öltöztek, fejükön piros szalaggal díszített fekete bárány-bőrsapka volt. A felvonulás végén a kultúrházba vonultak.* A *Kecské*re és a *Pásztorok*ra is emlékeztek. A kecskét alakító *legény fejére élő kecskefej utánzatot húztak. Az asszonyokra ráugrott, közben mekegett. A pásztorok szőrös, bundás öltözetet hordtak, kezükben faragott szalagos botot hordtak, lábukra bocskort húztak. Néhány asszony szakadt ruhát öltött magára, Kéregetőnek öltözött. A Hammasok (Viglicek) mintát is varrtak az álarcukra,* ördögollót is használtak. *Hóhányók is voltak, nagy hólapátokkal.* A település központjában égették el a Szalmást, akit szekérrel vittek oda. Szertartás közepette leszállították a szekérről, letérdeltették az útra, ráraktak nagy halom szalmát, körbeállták és miközben a Hammasok elkergették a bámészkodó gyereksereget, meggyújtották a szalmát kiáltva: Ég az ember! A Szalmást alakító ember közben rejtve kibújt a szalma alól. Utoljára 1948-ban gyakorolták, mert a román hatóságok betiltották a szokást.[8]

FARSANGBÚCSÚZTATÁS CSOBOTFALVÁN 1998–2003

Fél évszázadnyi szünet után Antal Imre, a Csobotfalvi Hagyományőrző Csoport vezetője 1998-ban szervezett farsangi felvonulást a táncsoport részvételével a településen. A Hargita

7 Már az 1332–34-es pápai tizedjegyzékben említik „Sumlov" néven (Vámszer 2000).

8 Az egyik visszaemlékezés szerint piros és zöld zsinórt tettek a legények a fehér harisnyára, ezt a román hatóságok nem nézték jó szemmel. A 1930-as, 1940-es években a katonai besorozások és a háború miatt is történt megszakítás a szokás gyakorlásában (a legényeknek el kellett menni a háborúba).

© www.kjnt.ro/szovegtar

© www.kjnt.ro/szovegtar

Megyei Kulturális Központtól[9] beszerzett néhány farsangtemetési szöveget, pl. a csíkmenaságit, az alsósófalvit, azokét a településekét, akik a farsangtalálkozón korábban részt vettek. A csobotfavi farsangi hagyományokat ekkor még nem kutatta fel. Az elkért szövegeket részben átalakította – aktuális szövegeket is beleszőve –, és így állította össze az 1998-as farsangi felvonulást, a helybeli gyerekekből álló néptánccsoport részvételével.

1998-ban a farsangi felvonulás célja elsősorban a szórakozás és szórakoztatás volt. Antal Imre saját elmondása szerint megérezte, hogy *nem vált vérükké, nem vált csobotfalvivá ez a szokás*, a szokás passzív szereplői, vagyis a falu lakossága is többnyire *kötelességtudásból, illemből állt ki és fogadta a kapuk előtt a farsangi menetet.* Véleménye szerint ennek több oka is lehetett. *Több évtizednyi szünet volt a szokás életében, vagyis megszakadt a folytonosság. A szereplők a gyermekek sorából kerültek ki, valamint nem a helyi hagyományokat élesztették újjá.* A következő években – 1998–2003 között – Antal Imre a helyi szokás feleleventését tűzte ki célul.

A farsangtalálkozón először 2003-ban vettek részt, ahol Csíksomlyóval és Csíkcsomortánnal együtt szerepeltek. *Szombaton vidám farsangosok járták be Gyergyóditró vendégvárásra felkészült főutcáit. Tizennégy csoport: Alsósófalva, Szentegyháza, Csíkszentdomokos, Csíkcsicsó, Csíksomlyó, Csíkcsobotfalva és Csíkcsomortán (e három közös csoporttal), Csíkborzsova, Csíkszentsimon, Csíkmenaság, Csíkszentkirály, Kászonaltíz, Gyergyóalfalu, Gyergyószárhegy és Gyergyóremete farsangosai szórakoztatták a helyi csoport segítségével a ditróiakat és a szép számban idegenből érkezetteket.*[10]

FARSANGBÚCSÚZTATÁS CSOBOTFALVÁN – 2004

2004-ben Antal Imrét kérte meg a Hargita Megyei Kulturális Központ, hogy szervezze meg a farsangtalálkozóra a csobotfalvi farsangbúcsúztatást. Ezt abban az esztendőben farsang végén a településen is megtartották. Ekkorra több idős férfi elmondása alapján sikerült felkutatni a szokást. Az adatközlők több részletre emlékeztek egészen az 1920-as évekre visszamenően. Egyikük pl. egy *kissé lenézett, örökbefogadott gyerekként leshette meg a farsangi felvonulást. Őt könnyebben kiengedték az utcára csatangolni.* Antal Imre rádöbbent arra, hogy a helyi hagyományokat kell újraéleszteni. *Ha azt mondod, csobotfalvi szokás, akkor a csobotfalviak fellélegeznek és éltetni akarják.*

ELŐKÉSZÜLETEK A SZOKÁS ELŐADÁSÁRA

A szereplők kiválasztása, vállalkozása a különböző szerepekre. Antal Imre olyan szegényebb sorsú csobotfalviakat hívott el a különböző szerepek eljátszására, *akik szívesen kiálltak az ügyért, csupán a kaland kedvéért is.* Véleménye szerint a szerepeket *felnőtteknek, csobotfalviként érző és a mindennapi gondokkal küszködő emberek kezébe kell adni.* A szereplőket *koruk, magasságuk, hangszínük, tehetségük szerint* közösen választották ki a próbák megkezdésekor. A farsangi szokás előadásához olyan légkört kellett teremteni, hogy *mindenki biztonságosan átélhesse a vállalt szerepét.* Oda kellett figyelni az esetleges konfliktushelyzetek elkerülésére, pl. *az erdésznek öltözött alakoskodó bátran be merjen*

9 1993-tól minden évben a Hargita Megyei Kulturális Központ szervezi a farsangtalálkozót.

10 Farsangosok seregszemléje Gyergyóditróban. *Hargita Népe.* 2003. március 3.

menni a közbirtokossági elnökhöz, hogy tréfásan megvizsgálja az udvarában mennyi kivágott fa áll, s ebből mennyit tud hivatalosan is igazolni. A *Papnak öltözött alakoskodó ne tartson az igazi paptól.*

Gyűlések, próbák. Antal Imre lakásán januárban tartották a *gyűlése*ket. Megbeszélték, ki milyen szerepet vállal és kinek mi lesz a feladata, pl. plakátkészítés, hivatalos ügyintézés. Együtt döntötték el, mennyi pénzt tegyenek *a közös alapba a költségek fedezésére.* A *próbák* két helyszínen zajlottak. A táncosok a zenészekkel a kultúrotthonban gyakoroltak, a többi szereplő Antal Imre lakásán próbált. Farsang vége előtt egy-két főpróbát tartottak a félreeesőbb utcákban, vagy a település központi részén. A próbák alatt újításra való javaslat történhetett.[11]

Verbális kód – a szokás szövege. A *Gazda* szövege állandó volt. A többi szereplőé többnyire változott, ezeket meg kellett írniuk a szokás szereplőinek. A szokásszöveg a jelenetek előadásakor a közönség reagálása szerint is módosulhatott. *A bátrabb, jókedvű nézők beleszóltak a játékba és még a szövegbe is.*

Tárgyi kódok – a szokás tárgyi kellékeinek elkészítése. A kellékek, szokástárgyak, a jelmezek többségét – az adatközlők elbeszéléseinek felhasználásával – Antal Imre készítette. *De minden szereplő belátása szerint alakíthatott rajta.* A *Szalmás* jelmezéhez a szalma beszerzése és a szalma megfonása közösen történt.

Akusztikus kódok – hangszeres és vokális népzene. A tánccsoport tagjai[12] felcsíki énekeket tanultak. A táncok kísérete hagyományos hangszerekkel, hegedűvel és ütőgardonnal történt, amit egy kontra egészített ki.

A SZOKÁSESEMÉNY

A szokás ideje, helyszíne.[13] Farsang utolsó vasárnapján, a délelőtti mise után Antal Imre házánál találkoztak a szereplők. A csoport a település felső végéről, Agyagfalváról indult és bejárta Csobotfalva utcáit. Közben betértek azokhoz a gazdákhoz, akik beengedték az udvarra őket.

A szokás szereplői. A szokás szereplői a zenészek és a tánccsoport tagjai, a fuvaros, aki a Szalmást szekéren vitte, valamint a különböző alakoskodók voltak. Ez utóbbiak közé tartozott a *Gazda*, a *Pásztorok* és a *Kecske*, a *Pap* és a *Perselyes*, az *Erdész*, a *Kamerás* és a *Riporter,*[14] a *Kéregetők,* a *Hammasok,* valamint a *Szalmás.*

A szokásesemény leírása.

1. A farsangbúcsúztatás szereplői az utcán énekszóval, zenével vonultak. Többnyire elöl ment a *Kamerás* és a *Riporter,* valamint a *Gazda.* Őket követték a zenészek, a tánccsoport

11 Pl. újítás volt, hogy a *Kamerás* és a *Riporter* a kamerával vizet spriccelt a riportalanyra.

12 A táncsoport tagjai, akik a farsangi szokásban részt vettek, csobotfalvi leányok és legények voltak.

13 A farsangi maszkos alakoskodások többsége a helyszín szerint két fő típusba sorolható: falufeljáró menet, felvonulás vagy a zárt helyen, pl. fonóban előadott többszereplős dramatikus játék.

14 Az *Erdész*, a *Kamerás és a Riporter* 2002-től voltak szereplői a szokásnak.

© www.kjnt.ro/szovegtar

© www.kjnt.ro/szovegtar

tagjai és a különböző alakoskodók. Menet közben a *Hammas*ok ijesztgették a járókelőket, megállították az autókat és a *Szalmás*t védték a felnőttektől, gyerekektől. A *Kamerás* és a *Riporter* interjút készített és megtréfálta, lespriccelte a gyanútlan riportalanyokat.

2. Az utcai vonuláskor egy-egy helyen megálltak a szereplők, ahol összegyűltek a falu lakosai, vagy ahova megengedték a gazdák, betértek az udvarba.
   2.1. *Gazda* elmondta a köszöntőt;
   2.2. Az utcán vagy az udvaron különböző jelenetek[15] előadására kerülhetett sor:
   - a *Pap* felolvasott a „misekönyvből", közben a *Perselyes* pénzt szedett;
   - a *Kecské*t tréfás eladásra kínálták a *Pásztorok;*
   - az *Erdész* az ellopott fát kereste és mérte fel;
   - a táncosok megtáncoltatták a bámészkodókat, a falu lakosai megkínálták étellel, itallal a szereplőket.

Ezt követően a település központjában elbúcsúztatták a farsangot, vagyis elégették és körbetáncolták a farsangot jelképező Szalmást, miután az élő személy észrevétlenül kibújt a szalma alól. Este bál zárta az eseményeket, amit a kultúrotthonban rendeztek

Néptáncosok. A néptánccsoport tagjai megtáncoltatták a háziakat, akik nyársukra húzták az utolsó darab szalonnát, sonkát, vagy a már böjtöt jelképező vöröshagymát, *káposztacikát*, vagyis savanyított káposztát. A legények öltözete: posztókabát, fekete mellény, fehér ing, fekete zsinóros fehér harisnya, és fekete báránybőrből készült bundasapka,[16] ami piros színű, keskeny szalaggal volt átkötve. Lábukra fekete bőrcsizmát húztak fel. Kezükben *nyárs* volt, amit mogyoró- vagy fűzfából készítettek. A másik eszközük *a kerepelő volt, ami erős, kattogó hangot adott ki.* Fából készült, *a nyelvei gyertyánfából, kerete pedig bükkből.* A lányok piros és fekete csíkos háziszőttes szoknyát és köténytt, valamint mellényt viseltek, lábukon fekete bőrcsizma volt. Fejük födetlen volt vagy hárászkendőt is tehettek a fejükre.

A dallamokra, pl. a *Hetvenéves öregapám most házasodik...* kezdetű *gólyás tánc*hoz a táncosok és a zenészek saját maguk is költöttek tréfás, erotikus szövegeket.[17]

1. Az én apám fővasutas, fia vagyok én
Ő likassza a jegyeket, a lányokat én. Refrén: Gólya, gólya, hosszú lábú gólyamadár!
2. Az én apám főasztalos fia vagyok én.
Ő csinálja a bölcsőket, s a belevalót én. Refr.
3. Csibi Laci a főerdész, fia vagyok én.
Ő rakja meg a szekeret, s a lányokat én. Refr.
4. Rucuj Öcsi a fő pásztor, fia vagyok én.
Ő csicserészi meg a kecskét, s a lányokat én. Refr.
5. Kedves Árpi a kicsi pap, fia vagyok én.
Ő szenteli a híveket, s a lányokat én. Refr.

A farsangi felvonuláskor a következő népdalokat énekelték a szereplők: *1. Októbernek, októbernek elején... 2. Rég megmondtam bús gerlice... 3. Édesanyám meghalok... 4. Piros kancsó, piros bor... 5. Az ökör a földet nem magának szántja... 6. Naskalaton esik az eső... 7. Elvesztettem kecskéimet... 8. Kerek a káposzta.*

15 A jelenetek előadása közben is ijesztgették a nézőközönséget és védték a *Szalmás*t a *Hammas*ok.

16 A bundasapkát néha kifordítva is felvehették a legények.

17 *Gólyás:* kötött szerkezetű páros tánc, feltehetően német eredetű. A párok kézfogással egymás mögött, oszlopban felsorakozva, rendszerint köríven haladva táncolják. Farsang alkalmával előfordult, hogy tréfás-vaskos szövegekkel énekelték. A refrén – *Gólya, gólya, hosszú lábú gólyamadár* – a tánc névadója. Tánciskolák útján is terjedt a 19. század második felétől.

FARSANGI ALAKOSKODÓK CSOBOTFALVÁN

A farsangi alakoskodók közé tartoznak az állatalakoskodók[18] és az ún. *zsánerfigurák*, pl. koldus, különböző mesterségeket utánzó (*borbély, kovács, cipész, üstfoltozó, drótos tót* stb.), kereskedő (*tollkereskedő, marhakereskedő, vándorárusok* stb.), népek, nemzetiségek *(török).* A farsangi szokások túlnyomó részét az improvizáció jellemzi, mely nagymértékben függ a nézők reagálásától. A zsánerfigurák alakítói többnyire rögtönzik a szöveget, amellyel a megjelenített figura jellegzetességeit akarják bemutatni. Csobotfalván ez utóbbiak közé tartoznak pl. a *Gazdá*t, az egyházi személyeket – a *Pap*ot és a *Perselyes*t, a különböző foglalkozásokat: a *Pásztor*t, az *Erdészt*, a *Kamerás*t és *Riporter*t, valamint a *Kéregetők*et megjelenítő alakoskodók. Az állatalakoskodók közé tartozik a *Kecske.* Külön érdekessége a szokásnak a farsangot jelképező *Szalmás*, akit egy szalmaköteggel körbetekert élő személy alakít. Őt védik a farsangi felvonulás alatt az ún. *Hammas*ok.

A Gazda. A farsangi csoportot a *Gazda* vezette, az utcán és a házak udvarán *beköszöntő*t mondott:

Szép jó napot adjon az Úristen!
Ősi székely szokás szerint várjuk mi is
a tél végét, égő szalmával
pusztítsuk el azt a bábut,
hogy a szalma lángja eltakarja,
táncot járjon a serény tűzben,
megtisztul a fekete szénben,
belecsúszik a föld mélységes fenekibe.
Szabaduljunk meg mi is a tisztátalanságtól,
Mert a böjt elkezdődik a szerdai naptól.
Ha eljövünk a jövő esztendőben,
Mindenkit kapjunk egészségben, békességben!

A *Gazda* fején fekete báránybut sapka volt, ami piros szalaggal volt átkötve. Ezen kívül vitézkötéses szürke posztókabátot, fehér inget, fekete mellényt, *fehér harisnyát* és ráncos csizmát viselt. A *Gazda* botja erre az alkalomra fából készült. Faragott kopjafát mintázott, a Gazda a jobb kezében tartotta. A bot végéről piros-fekete és piros-fehér-zöld szalagok lógtak le.

Adománykérők. Az adománygyűjtő alakoskodók[19] Csobotfalván az ún. *Kéregetők*,[20] akik kosárba gyűjtötték az összekoldult elemózsiát. A szokás résztvevői hamvazószerda után, kövércsütörtökön összegyűltek, számvetést végeztek és elfogyasztották a megmaradt ételt, italt. Az utcán és a házaknál itallal, böjtös étellel, főtt krumplival, *pityóká*val kínálták a falu lakosai a szokás szereplőit.

Egyházi személyeket megjelenítő alakoskodók: a *Pap* és a *Perselyes.* Amikor a farsangi menet egy-egy helyen megállt, a *Pap* egy füzetből, a *misekönyv*ből felolvasott tréfás beszéddel kiprédikálta a faluban történteket.

18 A magyar nyelvterületen a legkedveltebbek állatalakoskodók – a medve-, a kecske-, a gólya- és a lóalakoskodók.

19 A későbbiekben böjt idején ajándékba hoztak a csoportvezetőnek egy szekér fát az eltüzelt fa pótlására. Cserébe azért, mert a próbák idején jó meleg szobával várták a szereplőket.

20 Az 1940-es években asszonyok öltöztek fel rossz ruhába *Kéregető*nek.

© www.kjnt.ro/szovegtar

© www.kjnt.ro/szovegtar

Azért gyűltünk össze, hogy ne legyünk szerteszét. Megfüstöllek ebben a szalmába! Megáldom ezt a testet, legyen csendes pihenése, kint a temetőben. Ámentusz gétusz! Én számolom a susogóst, ti meg az aprót tegyétek a piros zacskóba (ti. perselybe), a többit meg ide a zsebembe. Itusz pitusz militusz... Sokasodjatok, szaporodjatok, mert nagyon kevesen vagytok! Töltsétek meg a falut gyerekekkel! Ámentusz gétusz! Adjon a Jóisten erőt, egészséget! Hirdetések következnek.

Holnap mise lesz, az ásatásból kikerült testvérekért itt a plébániatemplomban.

Vasárnap kicsi mise lesz, abból lehetséges nem lesz semmi se.

És azt a kicsi, fekete csengettyűs kutyámat nem látták-e valahol?

Szeredától elutazom két hétre, megyünk, aztán gyüvünk.

Eleget jártál a lábadon, most már feküdjél a hátadon!

Tegyék a kezedet keresztbe, húzzák el a nótádat nevednapján!

Így maradjon a kezed az örök világosságig. Ámen!

A *Pap* öltözete sötét színű kabát és kalap, fehér harisnya, bőrcsizma volt.[21] Rikító színű, kb. 50–60 cm hosszú műrózsa volt a kezében, ezzel *hintette a szentelt vizet* a bámészkodókra. A *füstölő* régi csillár alsó rézdíszéből volt kialakítva. A kovácsműhelyben szenet készítettek a füstöléshez, de *gyantát is szedtek a fenyőfákról.* A *misekönyv* egy A/4-es méretű könyv volt, fedőlapjára ráragasztottak egy aktképet. Könyvjelzőként piros szalagok lógtak ki belőle. A *Pap* a nyakában világító keresztet hordott. Kiprédikálta a faluban történteket, pl. az iszákosságot, a közbirtokossággal kapcsolatban a fakitermeléssel történő visszaélésekre is utalt.

A *Pap*ot a *Perselyes* kísérte, aki ministráns ruhába öltözött. Persellyel és csengettyűvel a kezében pénzadományt gyűjtött még az arra járó autósoktól is. Öltözete ministrás szoknya és fehér ing volt, kezében perselyt tartott.

Pásztoralakoskodók. A *Pásztorok* tréfás szövegeket mondtak, eladásra kínálták a kecskét. Ez azonban nem sikerült és *a végén meglövették az Erdésszel.* Foglakozásuknak megfelelő kellékeket, jelmezeket öltöttek magukra. Fekete báránybőr sapkát viseltek a fejükön, piros szalaggal átkötve. Posztókabátot vagy hosszú bundát, sötét színű priccses posztónadrágot vettek fel magukra, valamint fekete bőrcsizma vagy bakancs volt a lábukon. A pásztorok botját mogyorófából faragták, amire piros szalagot erősítettek, és erre még fonalból zöld, piros bojtokat is tettek. Átfúrták a botot és kb. a felénél láncot fűztek bele.

– Pásztor: *Mondom, ez a kecske eladó. Nagyon jó fejős kecske. Egy fejéssel 6 liter tejet ad. Megfejem... Nyugodtan megveheti.*

– Egy valaki a közönség közül: *A pásztor túlzott, a tegnapi fejésnél engem megrúgott!*

– Vevő: *Akkor nem kell, köszönöm szépen.*

– Pásztor: *A fehérnépeket nem rúgja meg...*

– *Ideakasztjuk, vigye!* (Egy asszony kosarához köti a kecskét)

– Vevő: Köszönöm szépen, na, gyere kicsi kecske!

– Pásztor: *Nem fizette ki, nem adjuk oda!*

– Vevő: *A következőkbe' kicsit jobban viselkedjél!*

– Pásztor: *Megtartom, és megyünk az Európai Unióba!*

21 A *Pap* az ezt követő években erre vett rá egy kölcsönkért papi palástot, illetve a fejére papi süveget utánzó fejfedőt tett.

Kecskealakoskodó.[22] A csobotfalvi farsangbúcsúztatásban egy kecskének öltözött alakoskodó tréfás párbeszéddel történt eladására került sor. A *Kecske* a fején álarcot viselt[23] és mekegett, az asszonyokat kerülgette. Amikor lelőtték, kiterült az útra. A kecske álarca fekete vászon volt és kecskebundát, valamint kecskekoponyáról származó szarvakat is felhasználtak a kecskefej kialakításához. Elkészítési módja a következő volt: egy keskeny pántra ráragasztották a posztó- és vászondarabokat. Erre húztak rá egy fekete harisnyát, alatta kivágva a szemnyílásokat. Dróttal erősítették fel a fülek közé a kecskekoponyából lefűrészelt szarvakat. Az egyik fülre vörös bojtot erősítettek fonalból. A szemeket a petróleumlámpa rézkupakjából alakították ki. A megmaradt részekre fehér kecskebundát varrtak. Majd *külü*t, egy nagyobb csengőt kötöttek rá. További öltözete bundás kabát, csizma volt.

Erdész. Az *Erdész*[24] kereste az eldugott, lopott fát az udvarokon, megmérte a fa mennyiségét és mindezt feljegyezte a füzetébe. Feladata volt még, hogyha nem kelt el a kecske, akkor lelőjje. Erdészruhát vett fel, derekára egy sörétes vadászövet tett, öngyújtóval és petárdával megrakva. Egy kicsi méretű pisztolyt kötött a nadrág nyílásának irányába. Hátán fából készült puska lógott. Ha lőtt, akkor petárdát gyújtott, hogy nagyot csattanjon és hatásosabb legyen. Az oldalán bőrtáska lógott, a táskában régi, ún. bárcák voltak. A táskából fél literes pálinkás üveg kandikált ki. Fején zöld kalapot viselt.

Erdész: *Gazduram, hétfőn találkozunk nyolckor az irodában!*

Gazda, akinek az udvarába betért: *Nem lehetne valahogy elintézni?*

Erdész: *Be kell jönni az irodába hétfőn, elintézzük a dolgokat. Rengeteg sok fát lopott maga uram!*

A zenészek elkezdtek muzsikálni, még a *Kecske* is táncolt. A menet elindult és egy újabb házhoz érkezett.

Közönség: *Valaki segítsen a jegyzésnél!*

Erdész: *Majd én írom. Átlagba megmérek egy pár fát, bemérem, hogy hány köbméter, kiszámítom, itt a köbtábla. Holnapra beidézem az irodába, ha van bárcája, hozza!*

Gazda: *Van, kérem.*

Erdész: *Ennyi fát lopni! Katasztrófa! Ennyit nem is lehet!*

A *Kamerás* és a *Riporter,* a Duna Televíziót képviselő alakoskodók. A *Kamerás*t és *Riportert*[25] lányok alakították, maszkot nem viseltek. Interjút kértek a nézőközönségtől és a végén tréfából szódavízzel spriccelték le a riportalanyt. Egyszerű modern öltözetük volt, álarcot nem viseltek. A *Kamerás* kelléke egy kamera, a *Riporter*é egy mikrofon volt. A kamera egy régi fémből készült kopott zöld színű szekeres lámpa. Egy műanyag csővel átvezették a szódavizes palackból a vizet, a lámpa alján található hengeres díszbe. A mikrofon egy hajsütő vas volt.

Riporter: *Mi véleményük a farsangról?*

Járókelők: *Nagyon szép, nagyon szép!*

Riporter: *Holnap nézzék a Duna Televíziót! Veszi az adást?*

22 Az Alföldön, Észak- és Kelet-Magyarországon, valamint Erdélyben jellegzetes farsangi játék a *kecskemaszkos alakoskodás.* A kecske, a „bűnbak" megölésével jelképes formában kifejezhették a bűnök eltávolítását, az azoktól való megszabadulást.

23 Csobotfalván a kecskealakoskodó nem viselt mozgatható álarcot.

24 Az *Erdész* alakoskodó feltehetően az 1989 után megszaporodott falopások miatt került be a farsangi szokásba.

25 A farsangi szokásokban az 1990-es években jelentek meg mint alakoskodók.

© www.kjnt.ro/szovegtar

© www.kjnt.ro/szovegtar

Hammasok. Csobotfalván a *Hammasok*[26] szakadt vászon- vagy posztóruhában jártak, álarc volt a fejükön, kezükben *hamubot*ot – egy botra hamuval töltött zacskó volt rákötve – tartottak. A bottal ijesztgették a gyermekeket, távol tartották őket a *Szalmás*tól. Vigyáztak a rendre, a rendetlenkedőket fegyelmezték a hamubottal. A farsangi menetben hárman voltak, megkülönböztetésül különböző álarcokat viseltek.

Szalmás. A *Szalmás*t alakító legény a menetben többnyire hátul ment. Ha elfáradt, akkor egy fuvaros szállította szekéren. A szalmafüzérét, ami a jelmezéhez kellett, úgy készítették, hogy szalmatincseket kötöztek jó erős kendercérnával egymáshoz. Ezzel teljesen betekerték a szerepre vállalkozó embert. Fejére szalmából készült koronát erősítettek úgy, hogy minél jobban eltakarja az arcát is. A szalmakoronát egy szalmakalapra kötötték rá. A farsangbúcsúztatás végén a farsangot jelképező Szalmást[27] elégették, miután a benne levő legény észrevétlenül kibújt a szalmakötegből.

A szereplők neve, kora, foglakozása és a farsangbúcsúztatásban betöltött szerepe 2004-ben. A következő táblázatban összefoglalom a szokásban 2004-ben résztvevő szereplők nevét, korát, foglakozását és a farsangbúcsúztatásban betöltött szerepét.

A szereplők neve	Kora	Foglalkozás	A farsangbúcsúztatásban betöltött szerepe
Csíszer Imre	43 éves	gazdálkodó	*Gazda*
Kedves Árpád	42 éves	munkás	*Pap*
Lajos Zsolt	18 éves	tanuló	*Perselyes*
Rucuj József	43 éves	gazdálkodó	*Pásztor*
Salamon Attila	55 éves	gazdálkodó	*Pásztor*
Gáspár Attila	15 éves	tanuló	*Pásztor (Monyator)*
Rucuj Imre	41 éves	gazdálkodó	*Kecske*
Csibi László	50 éves	kovács	*Erdész*
Birta Erika	18 éves	tanuló	*Riporter*
Nyika Katalin	18 éves	tanuló	*Kamerás*
Tamás Levente Gecző Katalin Salamon Gabriella	13 éves 19 éves 18 éves	tanuló tanuló tanuló	*Kéregetők*
Birta Sándor Gerczuj Zsolt Petres Pál	21 éves 20 éves 17 éves	munkás tanuló tanuló	*Hammasok*
György Csaba	41 éves	gazdálkodó	*Szalmás*
Antal Imre	36 éves	tanár	hagyományőrző csoport vezetője, zenész, kontrás

26 Székelyföldön másutt is gyakori szereplői a farsangi játékoknak az ijesztgető alakoskodók, a *Hammas*ok.

27 A farsangot a magyar nyelvterületen többek között a *Szalmás* (szalmafüzérrel körbetekert élő ember), szalmabáb, keréken forgó bábuk, nagybőgő, koporsó stb. is jelképezhette.

Ónodi Tibor	29 éves	gazdálkodó	zenész, prímás (csomortáni lakos)
Antal Beáta	37 éves	tanár	zenész, ütőgardonos
Csíszer József	56 éves	gazdálkodó	fuvaros
Petres László Bákai Szidónia Főcze Izabella Nyisztor Blanka Salamon Zoltán Virág Győző	18 éves 18 éves 16 éves 17 éves 15 éves 16 éves	tanulók	táncosok

A csobotfalvi farsangbúcsúztatás a 20. század első felében és 2004-ben. A következő táblázatban a szokás életében az 1948-ig, majd a 2004-ben bekövetkezett változásokat foglalom össze (a 1998–2003 közötti időszakot itt nem írom le, lásd a tanulmány megfelelő részénél).

	A 20. század első felében	**2004-ben**
a szereplők elnevezése	*Gazda, Pap, Perselyes, Kecske, Pásztorok, Hammasok, Kéregetők*	a szereplők köre kibővül a *Kamerás* és *Riporter*, valamint az *Erdész* alakoskodóval
a szokás előkészítésében részt vett	az öltözet, a kellékek elkészítése a szereplők feladata	az öltözet, a kellékek elkészítésében Antal Imre szerepe a legfontosabb, mert ő kutatott utána, milyenek voltak a régi maszkok, mindezt a szereplők ötleteivel is kiegészítette
a szereplők szerveződése	spontán módon, a legények, felnőtt férfiak irányításával	a néptánccsoport és a falu szegényebb rétegéből szerveződik egy helybeli értelmiségi vezetésével
nemek szerinti megoszlása	legények vettek részt	a maszkos alakoskodók férfiak, pl. Kecske, Erdész, Szalmás, Hammas; a legutóbbi időkben divatba jött szerepek közül a Kamerás és a Riporter szerepeket lányok alakítják
korcsoport szerinti megoszlása	legények és házas emberek	iskoláskorú fiúk és lányok, legények, házas emberek
foglakozás	gazdálkodók	tanulók, értelmiségiek, gazdálkodók
a szokás helyszíne	utca, házak udvara	az utca, a házak udvara
a szokás ideje	farsang utolsó napja, húshagyókedd, húshagyás	farsang utolsó vasárnapja

© www.kjnt.ro/szovegtar

© www.kjnt.ro/szovegtar

a szokás funkciója	elsősorban vallási, erkölcsi funkció, másodsorban szórakoztató funkció	a szórakozás, szórakoztatás funkció előtérbe kerülése
ijesztgetések, tréfálkozások	utcán való vonuláskor	utcán való vonuláskor, a házak udvarán

ZÁRÓ GONDOLATOK

Farsangi felvonulást fél évszázadnyi szünet után 1998-ban tartottak Csobotfalván. Az 1998–2003 közötti kezdeti próbálkozások után 2004-ben egy helybeli értelmiségi élesztette újjá az idősek visszaemlékezései alapján a helyi farsangi hagyományokat. Ezt a tevékenységet Csobotfalva lakosságának többsége aktívan támogatta.

A farsangbúcsúztatás mindig együtt jár különböző viccelődések, tréfák űzésével. A felújított szokás napjainkban elsősorban a szórakozás és szórakoztatás alkalma. A szokás szereplői a farsang végén azonban a farsangot jelképező Szalmás elégetésével felhívják az emberek figyelmét az élet mulandóságára a hamarosan bekövetkező nagyböjti időszakra, a hamvazószerdán kezdődő bűnbánat idejére.

A közösségi összetartozás, nemzeti, etnikai identitástudat többféle szinten és módon megnyilvánul a farsangbúcsúztatáskor, a hétköznapokon és az ünnepnapokon egyaránt. A magyarsághoz, a székelységhez való tartozás történelmi tudata elevenen él az emberekben. A lokális identitástudat is erős, a település lakosai büszkén vallják magukat csobotfalviaknak. A hagyomány megtartó és összetartó erejét, a hagyomány őrzésének fontosságát a szereplők tudatosan is végiggondolták. Ezt bizonyítja többek között a néptánccsoport megléte, a betlehemes játék előadása, a kalákamunkák és sok más hagyományőrző tevékenység. *A helyi hagyomány éltetői megtartják a csobotfalvi betlehemest, farsangtemetést, húsvéti határkerülést, színdarabos bálokat, legény- és leányavatást, játszónapokat, gyereklakodalmat, kalákákat, táncházakat és másfajta mulatságot.*[28]

SZAKIRODALOM

BARABÁS László
2009 *Akiket fog a figura.* Mentor Kiadó, Marosvásárhely.
BARABÁS László – POZSONY Ferenc – ZAKARIÁS Erzsébet (szerk.)
1996 *Kriza János Néprajzi Társaság Évkönyve 4. Erdélyi és partiumi farsangok.* Kriza János Néprajzi Társaság, Kolozsvár.
KARÁCSONY-MOLNÁR Erika
2003 Az ördögbetlehemes, szegény Lázár és a Dúsgazdag dramatikus játéka Szentegyházán. In: Szikszai Mária (szerk.): *Kriza János Néprajzi Társaság Évkönyve 11. Játék és kultúra.* Kriza János Néprajzi Társaság, Kolozsvár, 81–104.

28 Lásd Csobod Öröksége Egyesület honlapja: http://csobotfalva.ro.

2004 A Comico–Tragoedia, egy XVII. századi moralitás és a dúsgazdagolás. In: Barna Gábor (szerk.): *Rítusok, folklór szövegek.* (Szegedi Vallási Néprajzi Könyvtár, 13.) Kairosz Kiadó, Budapest, 93–114.
2004 Egy farsangi dramatikus játék, a dúsgazdagolás változatai és változása. In: Pócs Éva (szerk.): *Rítus és ünnep az ezredfordulón.* L'Harmattan – Marcali Városi Helytörténeti Múzeum, Marcali–Budapest, 287–313.
2005 A „dúsgazdag játék" Gyergyóditrón. In: Báti Anikó – Berkes Katalin – Elter András – Nobilis Júlia (szerk.): *Parasztélet, kultúra, adaptáció.* Akadémiai Kiadó, Budapest, 193–220.
2008 *A kalendáriumi szokások tárgyai – egy székelyföldi farsangi maszkos alakoskodás, a dúsgazdagolás és tárgyi világa példáján.* Doktori disszertáció. ELTE Néprajztudományi Doktori Iskola, Európai Ethnológiai Program.

PÁVAI István
2006 Erdély a magyar néprajz és népzene és néptánckutatás tájszemléletében. *Zenetudományi Dolgozatok 2004–2005.* MTA Zenetudományi Intézet, Budapest, 193–216.

POZSONY Ferenc
2006 *Erdélyi népszokások. Egyetemi jegyzet.* (Néprajzi Egyetemi Jegyzetek, 1.) KJNT – BBTE Magyar Néprajz és Antropológia Tanszék, Kolozsvár.

VÁMSZER Géza
2000 *Csík vármegye településtörténete. Helytörténeti adatok a hajdani Csík vármegye (Csík, Gyergyó és Kászon) településtörténetéhez.* Pallas–Akadémia Könyvkiadó, Csíkszereda.

INTERNETES FORRÁSOK

http://www.pavai.hu
http://csobotfalva.ro

OBICEIURI DE CARNAVAL ÎN LOCALITATEA SECUIASCĂ CIOBOTENI

La Cioboteni obiceiul carnavalului a reînviat în 1998, după o pauză de o jumătate de secol. După încercările premergătoare dintre 1998 şi 2003, în anul 2004 un intelectual al locului a reînviat tradiţiile locale ale carnavalului pe baza amintirilor culese de la sătenii în vârstă. Majoritatea ciobotenilor a susţinut într-un mod activ această activitate. Căci coeziunea comunitară, conştiinţa identitară naţională, etnică se manifestă pe mai multe planuri şi în mai multe moduri în cazul obiceiurilor de carnaval, atât în zilele obişnuite cât şi în cele de sărbătoare. Conştiinţa istorică a apartenenţei la maghiarime, la secuime este foarte vie în locuitorii satului. Identitatea locală este de asemenea extrem de accentuată, locuitorii fiind mândri de a se declara cioboteni.

© www.kjnt.ro/szovegtar

© www.kjnt.ro/szovegtar

CARNIVAL CUSTOMS IN THE SZEKLER VILLAGE OF CIOBOTENI

The custom of the carnival was held in Cioboteni in 1998, after a pause of half of a century. After the preliminary initiatives from 1998–2003, in 2004 the local carnival traditions were revived by a member of the local intelligentsia, based on the memory of the elder inhabitants of the village. Most of the locals have actively supported this activity. The community connection, the national, ethnic identity is manifested on different levels and in different forms during the carnival customs, on weekdays as well as on feast days. The historical consciousness of belonging to the Hungarian and the Szekler nation is quite living in the locals. Local identity is also quite strong, as the inhabitants are proud to call themselves people of Cioboteni.

KÉPEK ÉS ÁBRÁK

1. Pávai István térképének részlete (Pávai 2006: 2. sz.)

2. Farsangi menet, háttérben a Szent Péter plébániatemplom – 2004, Csobotfalva

3. A farsangi felvonulás szereplői – 2004, Csobotfalva

© www.kjnt.ro/szovegtar

© www.kjnt.ro/szovegtar

4. Tánc az egyik ház udvarán – 2004, Csobotfalva

5. A szalaggal átkötött kucsma

6. Az egyik táncos, nyárssal a kezében – 2007, Gyergyószárhegy, farsangtalálkozó

7. A tánccsoport tagjai az utcán a *Szalmás*sal táncolnak – 2004, Csobotfalva

8. A *Gazda beköszöntőt* mond az egyik ház udvarán – 2004, Csobotfalva

© www.kjnt.ro/szovegtar

© www.kjnt.ro/szovegtar

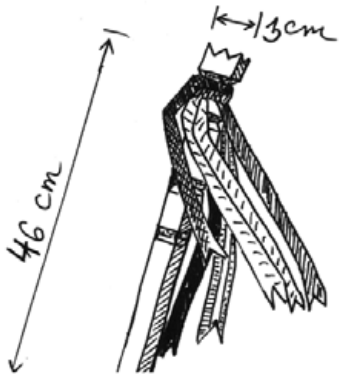

9. A *Gazda* botja

10. Terített asztallal várják a szereplőket

11. A *Pap* felolvas a *misekönyv*ből – 2004, Csobotfalva

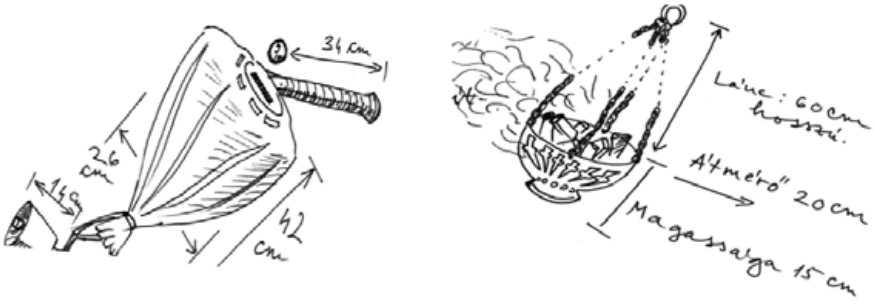

12. A *persely* és a *füstölő*

© www.kjnt.ro/szovegtar

© www.kjnt.ro/szovegtar

13. A *Pásztor* a *Kecské*t eladásra kínálja – 2004

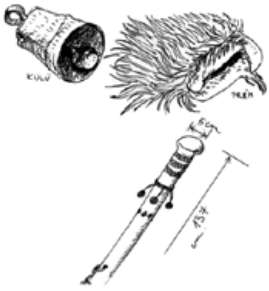

14. A *Pásztor* és a *Kecske* kellékei

15. Kecskeálarc

16. Kecskealakoskodó – 2004, Csobotfalva

17. Az *Erdész* méri a gazda fáját – 2004, Csobotfalva

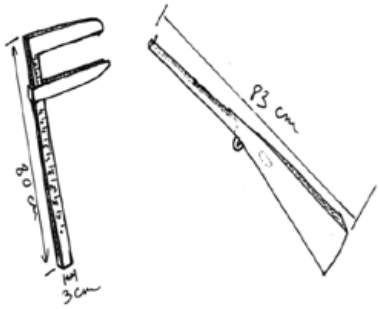

18. Az *Erdész* kellékei

© www.kjnt.ro/szovegtar

© www.kjnt.ro/szovegtar

19. A *Kamerás* és a *Riporter* – 2004, Csobotfalva

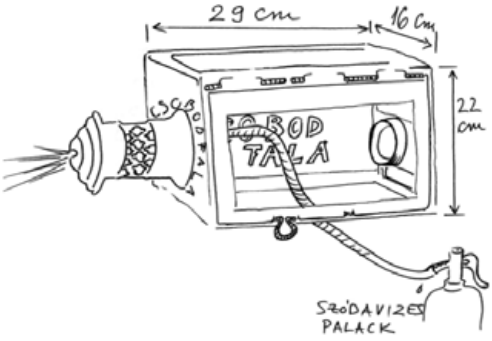

20. A *kamera*

21. A *Hammas* a hamubottal – 2004, Csobotfalva

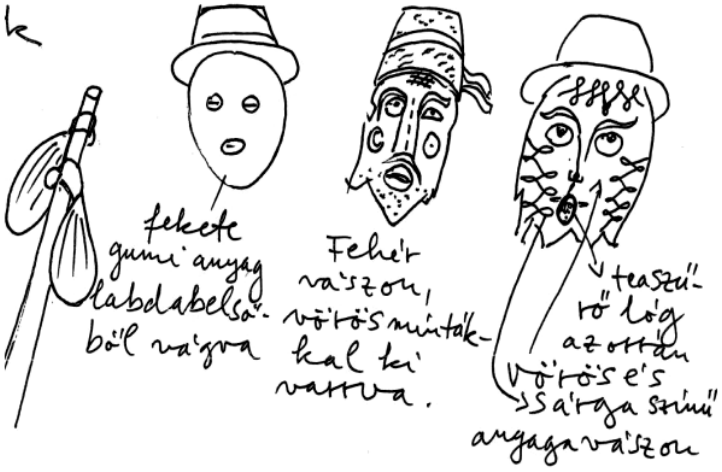

22. A *Hammas*ok kellékei

© www.kjnt.ro/szovegtar

© www.kjnt.ro/szovegtar

23. A *Szalmás* alakoskodó fejét is szalmával fedik be – 2004, Csobotfalva

24. A *Szalmás*, a szalmába öltöztetett ember favillával a kezében – 2004, Csobotfalva

25. A *Szalmás*

26. A farsangot jelképező *Szalmás* „elégetése” – 2004, Csobotfalva

27. Farsangtalálkozó – 2007, Gyergyószárhegy

© www.kjnt.ro/szovegtar

© www.kjnt.ro/szovegtar

28. Csobotfalvi farsangtemetés – 2013